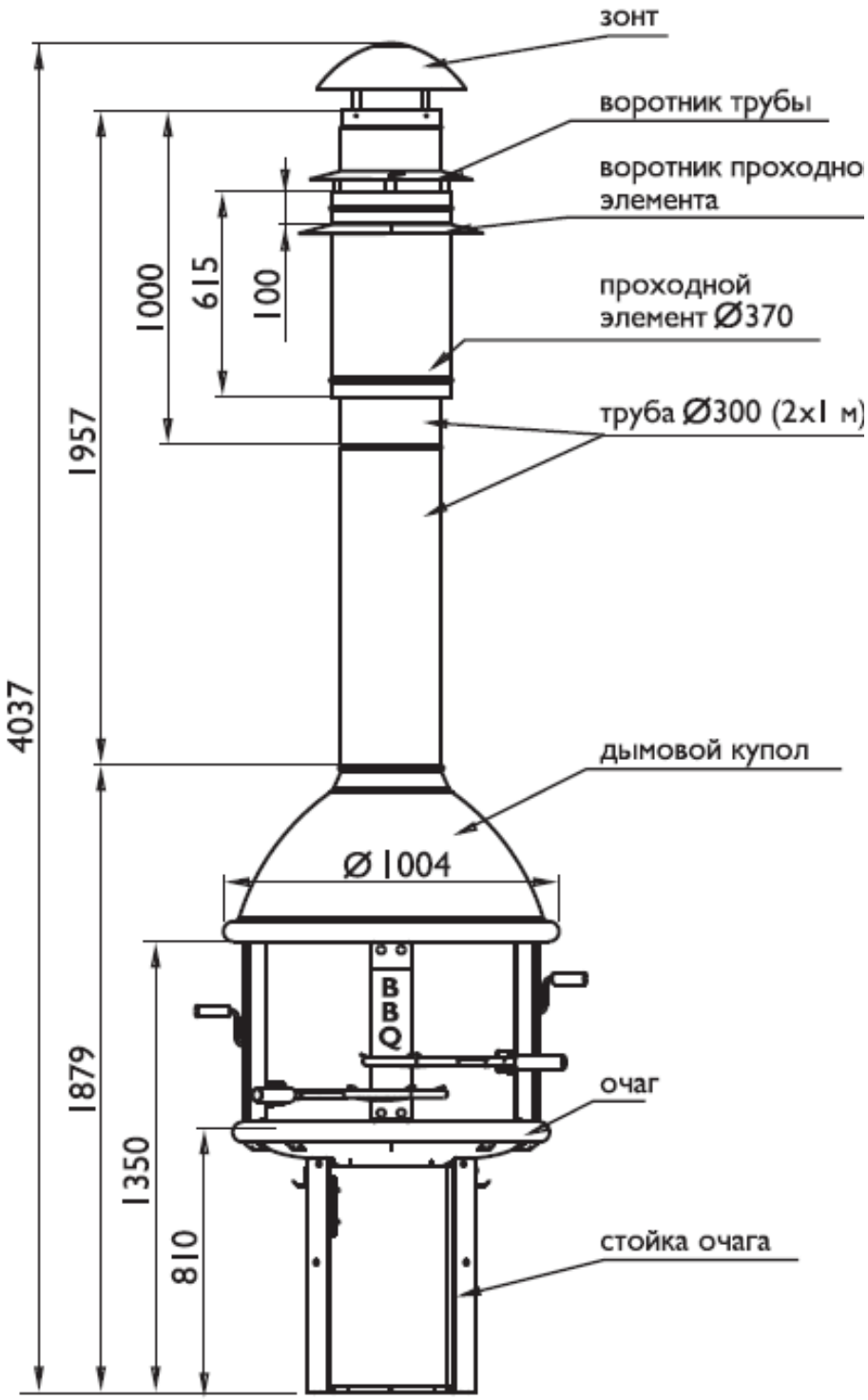Размеры «KOTAGRILL-BBQ»